60 Jahre | 2023
ewers
Ideen. Wärme. Zukunft.

# BSR . 005
## BAUSTELLENREPORT

# AUTARKE FERNWÄRME (0,96 MW) UND FERNKÄLTE (0,83 MW) ALS ENERGIEKONZEPT DER ZUKUNFT

Das Forschungszentrum ZESS auf dem MARK 51°7 Gelände Foto: agn

Station für Fernkälteübergabe

Station für Fernwärmeübergabe

## Ausgangslage

Auf dem ehemaligen Opelgelände Mark 51°7 wurde ein zukunftsorientiertes Energiekonzept installiert. Erstmals wird eine Fläche von 70 Hektar Größe mit Wärme und Kälte versorgt, die unter Einsatz von Geothermie gewonnen wird.

- Niedriger Primärenergiefaktor unter 0,5 durch Einsatz von Geothermie für die Wärme- und Kälteversorgung
- Einspeisung überschüssiger Energie in das lokale FW-Netz durch die Unternehmen

Auf der Gesamtfläche des ehemaligen Opel-Areals sind verschiedene Nutzer wie z. B. RUB ZESS und auch DHL angebracht.

Die Ruhr-Universität Bochum (RUB) betreibt hier das Forschungszentrum ZESS mit einer Gebäudegröße von ca. 20.000 m². Im Forschungszentrum für das Engineering Smarter Produkt-Service Systeme arbeiten Wissenschaftlerinnen und Wissenschaftler an Fragen rund um Industrie 4.0.

Hydraulische Darstellungen und Technische Zeichnungen der beiden Stationen auf Seite 2.

Bei Fragen wenden Sie sich jederzeit gerne an uns.

60 Jahre | 2023
ewers
Ideen. Wärme. Zukunft.

# BSR.005
## BAUSTELLENREPORT

# AUTARKE FERNWÄRME (0,96 MW) UND FERNKÄLTE (0,83 MW) ALS ENERGIEKONZEPT DER ZUKUNFT

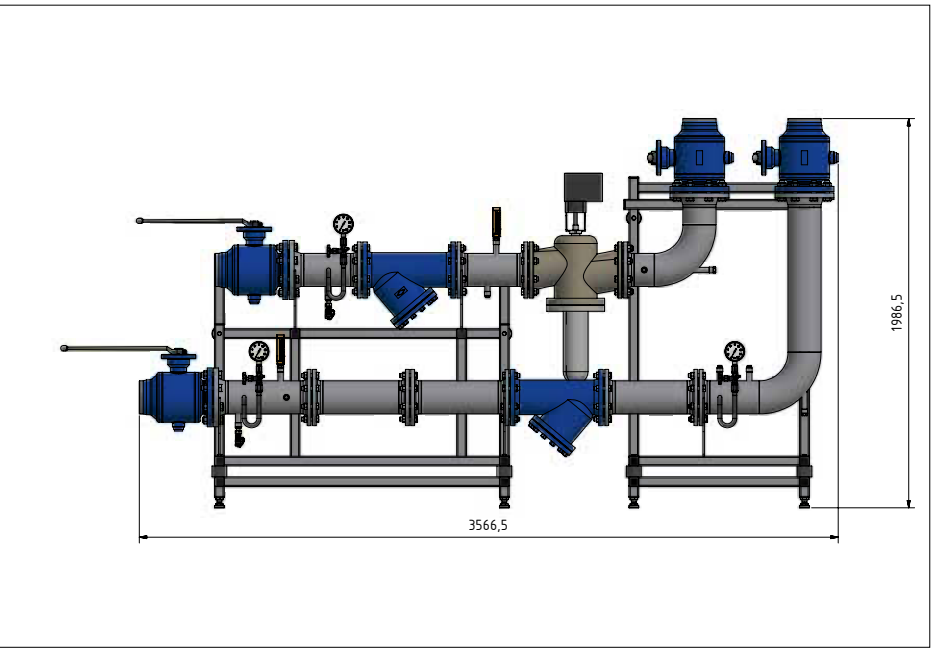


Zeichnung der Fernkältekompaktstation

### Die ewers Lösung
Fernkältekompaktstation

- Leistung: 830 kW
- Nennweite: DN150 / DN 150

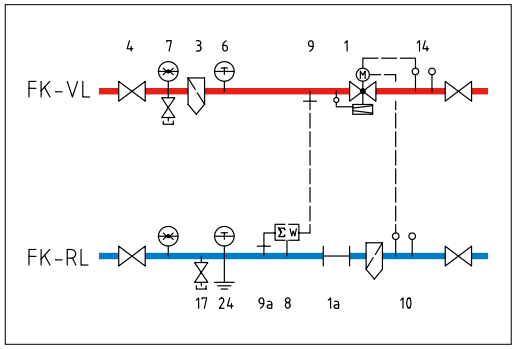


Hydraulische Darstellung

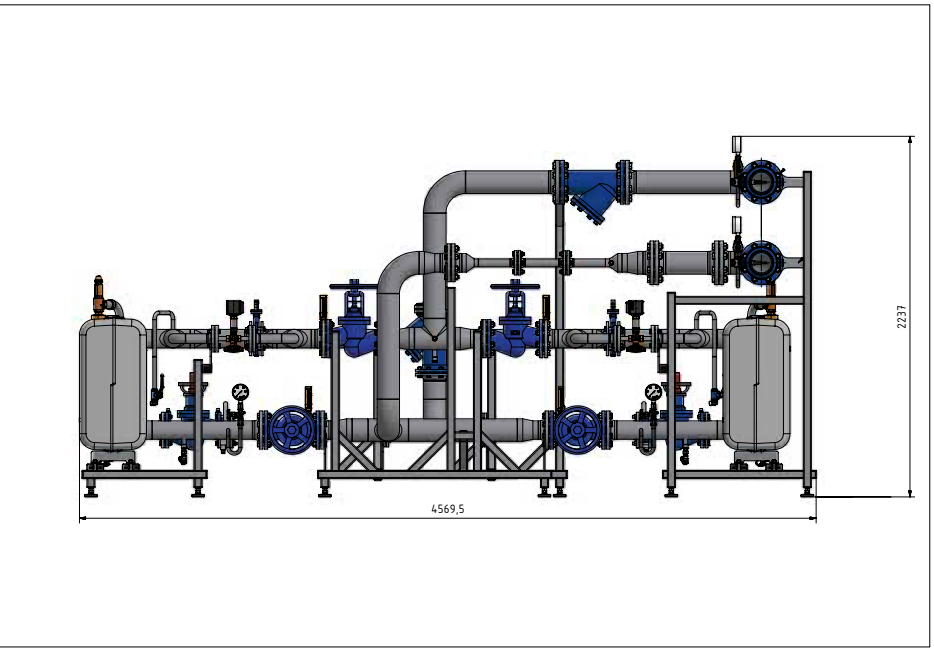


Zeichnung der Fernwärmekompaktstation

### Die ewers Lösung
Fernwärmekompaktstation

- Leistung: 960 kW
- Nennweite: DN125 / DN 125

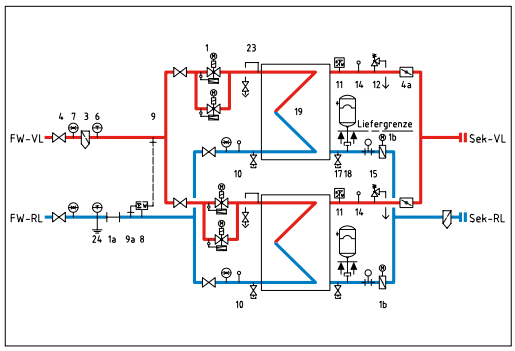


Hydraulische Darstellung

Für diese technische Unterlage behalten wir uns alle Rechte vor. Es gilt der Urheberschutzvermerk DIN 16016.
Technische Änderungen, Irrtümer und Druckfehler vorbehalten. Fotos und Abbildungen können optionales Zubehör enthalten.

© ewers Heizungstechnik GmbH | Stand: 05/2021

**ewers Heizungstechnik GmbH**
Zur Brinke 4 – 6
D-33758 Schloß Holte-Stukenbrock
Telefon +49(0)5207 | 9190-0
Telefax +49(0)5207 | 9190-48
E-Mail info@ewers.de

**Niederlassung Wittenberg**
Platanenweg 20
D-06886 Lutherstadt Wittenberg
Telefon +49(0)3491 | 6220-0
Telefax +49(0)3491 | 6220-50
E-Mail wittenberg@ewers.de

**www.ewers.de**